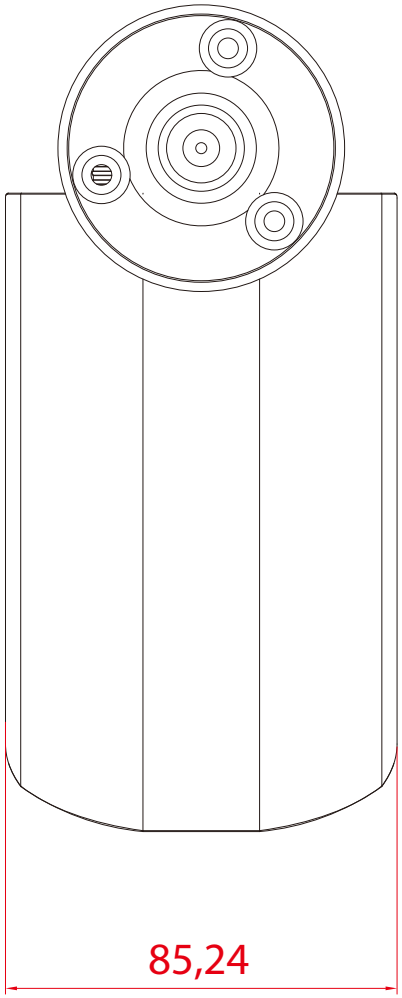
85,24

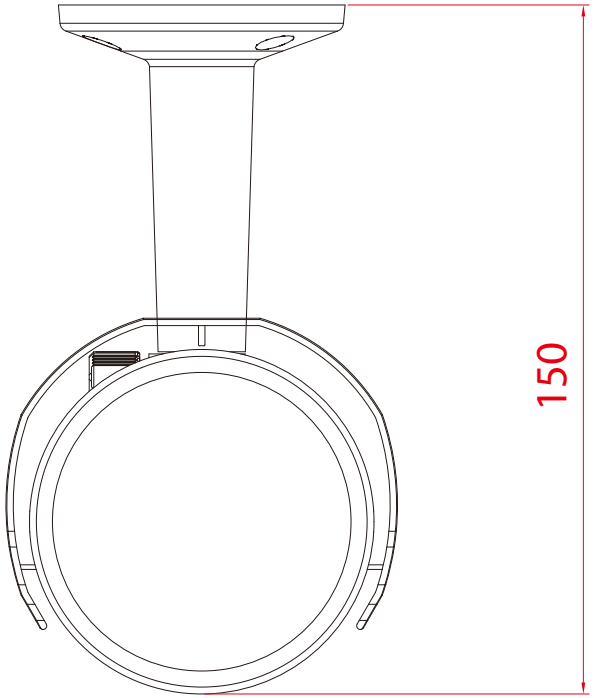
150

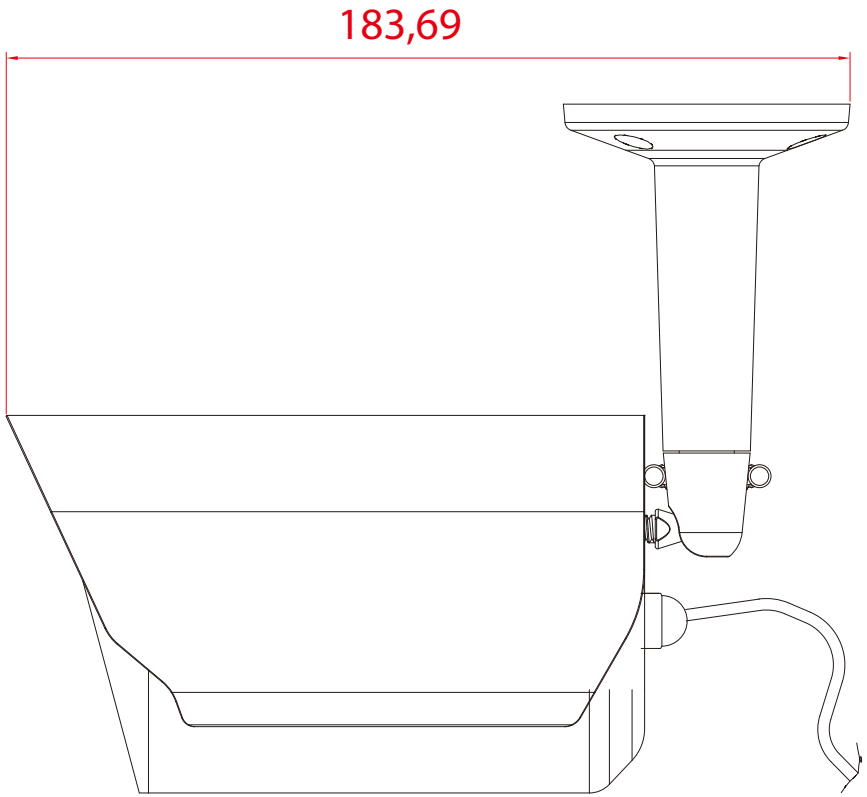
183,69